NEMO

LINESCAPES SYSTEM

IT · EN · FR · **DE**

NEMO

Made in Italy

Linescapes ist ein leistungsstarkes modulares System, das eine komplett neue Ansatzweise der direkten und indirekten Beleuchtung bietet, die einzelnen Module sind durch Gelenke verbunden, die eine schnelle Jack-Installation und eine 360° Drehbarkeit ermöglichen.

Die verschiedenen Elemente erlauben Kompositionen von fortlaufenden Linien und Ecken, mit einer hohen Lichtausbeute und einer hervorragenden Lichtstreuung durch einen Diffusor aus opalem Polykarbonat. Bei der Entwicklung des Systems wurde auf eine einfache Handhabung geachtet. NEMO hat das Auswechseln der LED's effizient gelöst, die einzelnen Elemente können ganz einfach ausgetauscht werden.

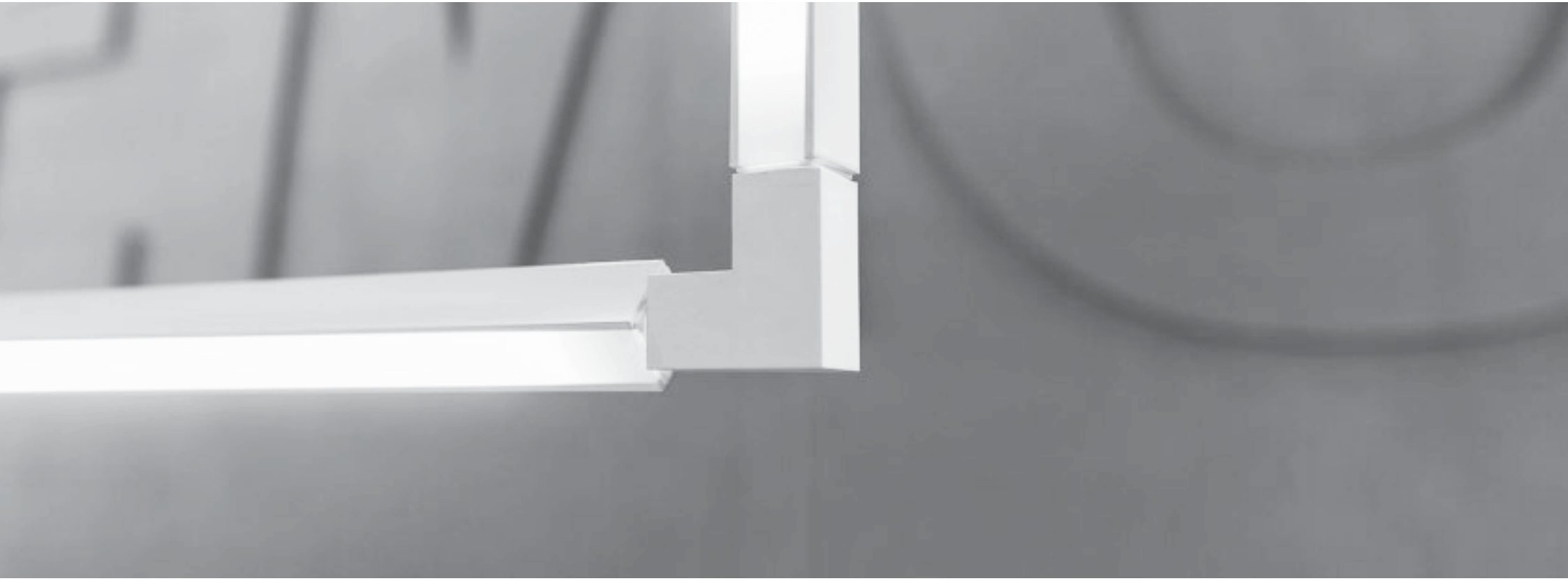

P2A DESIGN
Milano 2018
Ph. Andrea Fongo

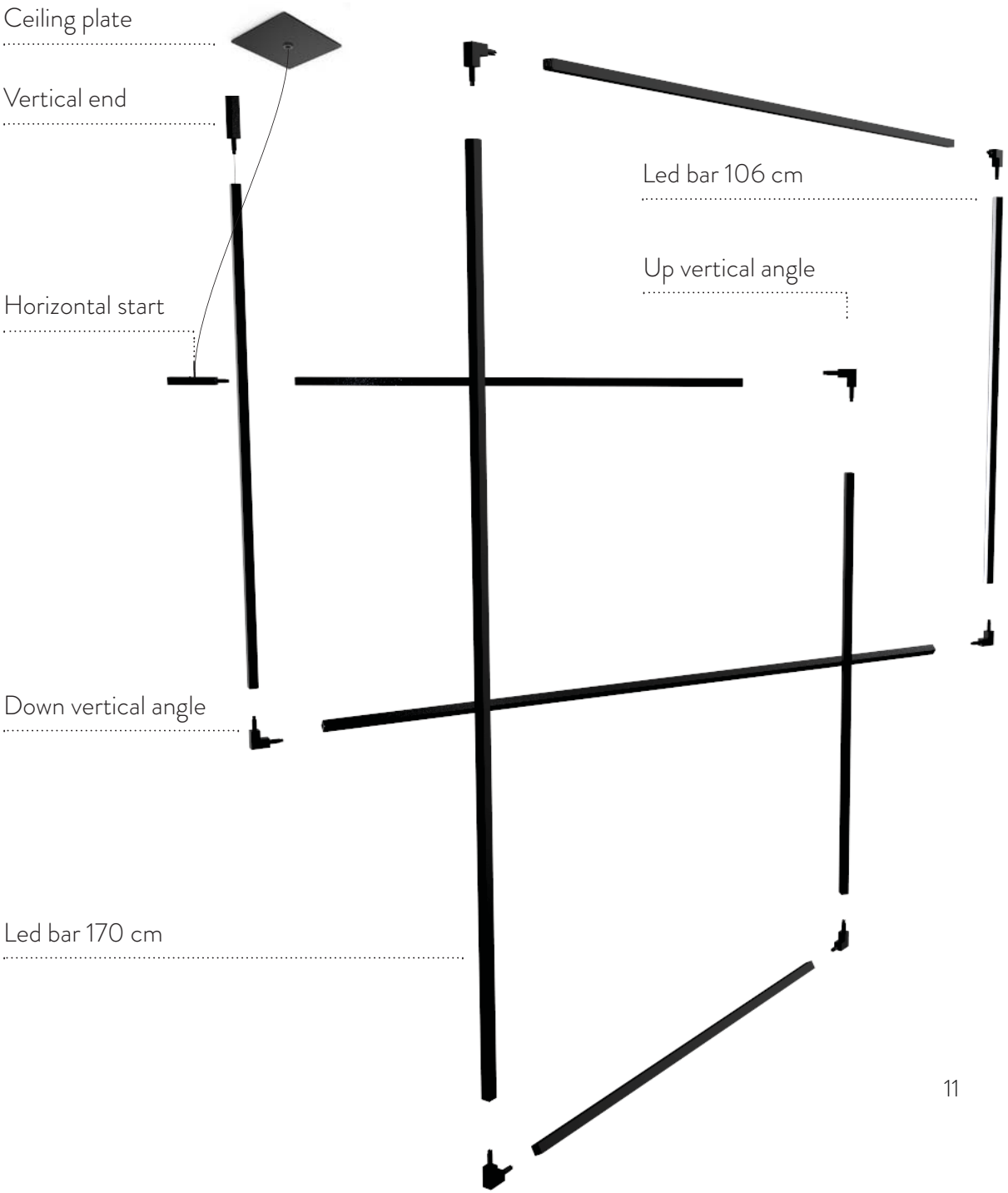
Ceiling plate
Vertical end
Horizontal start
Down vertical angle
Led bar 170 cm
Led bar 106 cm
Up vertical angle

01

SEGMENT

- LED
- WING
- LINK
- SPOT

Die Kategorie ***Segment*** umfasst drei Arten von Lichtquellen, eine mit diffusem LED-Licht, eine mit „Flügeln“, die den visuellen Komfort erhöhen, da die Blendung reduziert wird; eine weitere mit Strahlern zur Akzentbeleuchtung. Zusätzlich gibt es ein blindes Element, das einfach als Verbindung eingesetzt werden kann.

Standard LED Line, für diffuses Licht.
Körper aus Aluminium, weiß
oder schwarz pulverlackiert.
Diffusor aus opalem Polykarbonat mit
einem hohen Transmissionswert.
Hocheffizienter LED-Streifen.

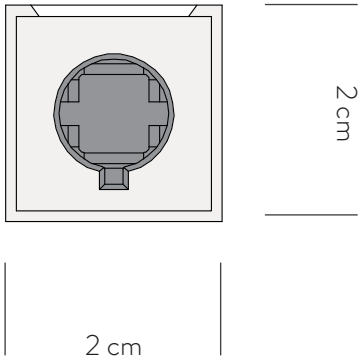

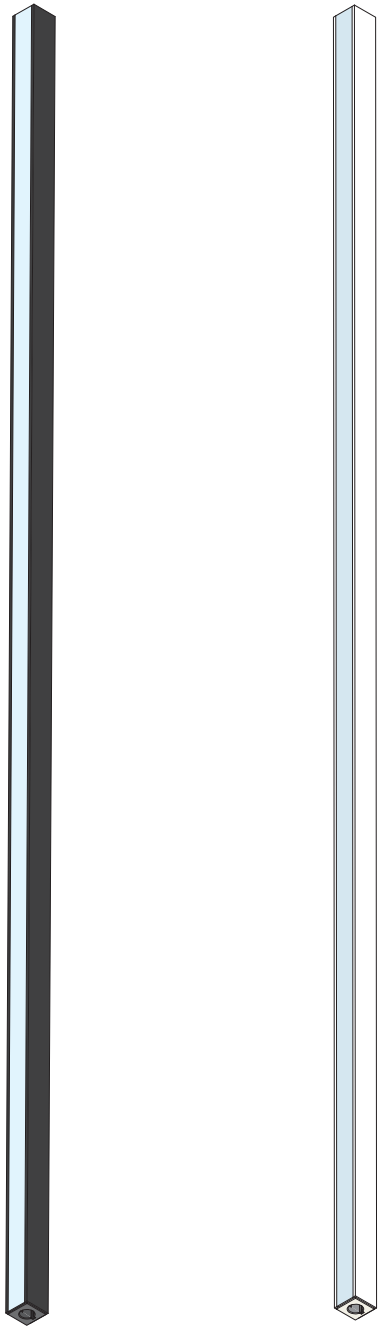

SEGMENT | **LED**

170 cm
Linear LED | diffused orientable | 33W | real flux: 2476lm
typ CRI 80 | CCT 3000K | 24V DC

● LSS LN1 51 black
○ LSS LW1 51 white

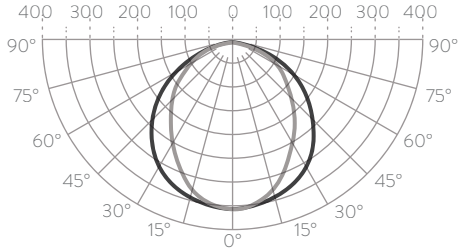

106 cm
Linear LED | diffused orientable | 19W | real flux: 1446lm
typ CRI 80 | CCT 3000K | 24V DC

● LSS LN2 51 black
○ LSS LW2 51 white

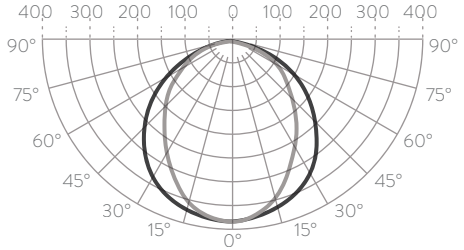

56 cm
Linear LED | diffused orientable | 9,5W | real flux: 723lm
typ CRI 80 | CCT 3000K | 24V DC

● LSS LN3 51 black
○ LSS LW3 51 white

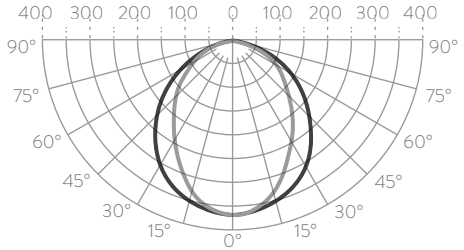

36 cm
Linear LED | diffused orientable | 6W | real flux: 430lm
typ CRI 80 | CCT 3000K | 24V DC

● LSS LN4 51 black
○ LSS LW4 51 white

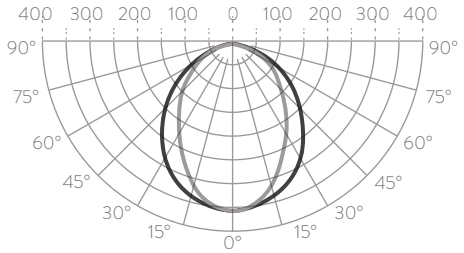

Das LED-Element *Wing* realisiert aus weiß oder schwarz lackiertem Aluminium mit einem von NEMO realisierten Diffusor.
Der Diffusor, der aus einer Polykarbonat-Coextrusion hergestellt wird, hat je Ausführung weiße oder schwarze Lamellen. Reduzierung der Blendung und Verbesserung des Sehkomforts.

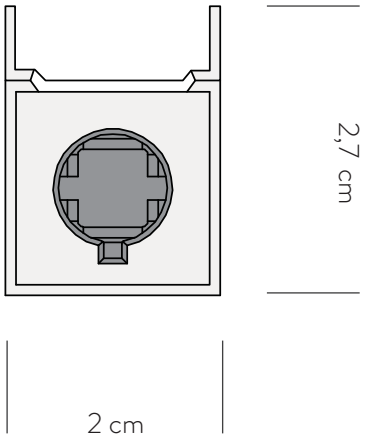

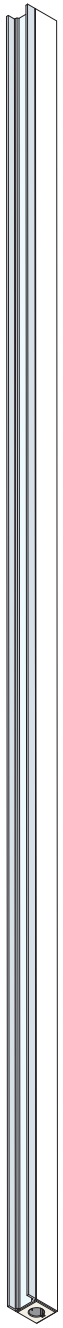

SEGMENT | **WING**

170 cm
Linear LED | diffused orientable | 33W | real flux: 2352lm
typ CRI 80 | CCT 3000K | 24V DC

● LSS UN1 51 black
○ LSS UW1 51 white

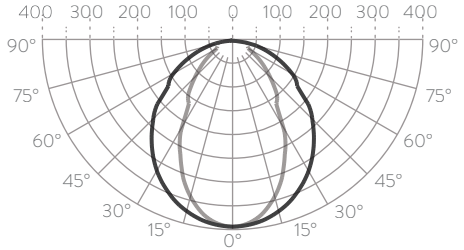

106 cm
Linear LED | diffused orientable | 19W | real flux: 1374lm
typ CRI 80 | CCT 3000K | 24V DC

● LSS UN2 51 black
○ LSS UW2 51 white

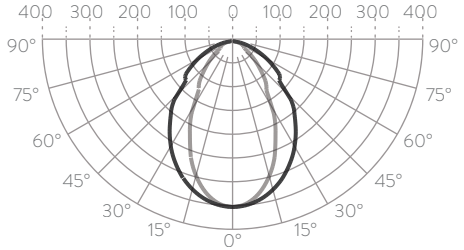

56 cm
Linear LED | diffused orientable | 9,5W | real flux: 687lm
typ CRI 80 | CCT 3000K | 24V DC

● LSS UN3 51 black
○ LSS UW3 51 white

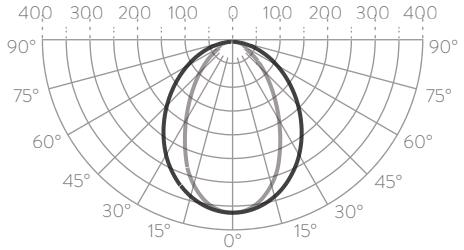

36 cm
Linear LED | diffused orientable | 6W | real flux: 408lm
typ CRI 80 | CCT 3000K | 24V DC

● LSS UN4 51 black
○ LSS UW4 51 white

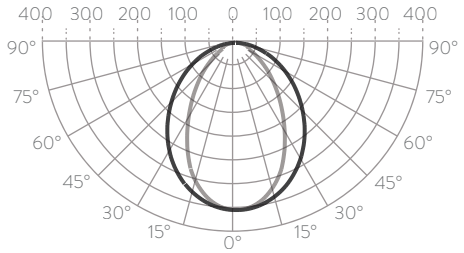

Das Blindsegment Link wurde entwickelt, um komplexere Kompositionen zu schaffen, die unterschiedliche Atmosphären realisieren und gleichzeitig die Einfachheit des Designs bewahren. Aluminiumleiste mit einem quadratischen Querschnitt von 20 mm.
Ausführung in weiß oder schwarz. In vier Größen erhältlich. Nur für den 24-V-Betrieb geeignet.

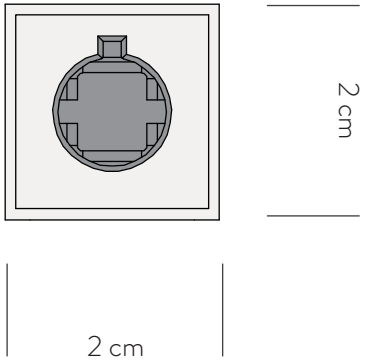

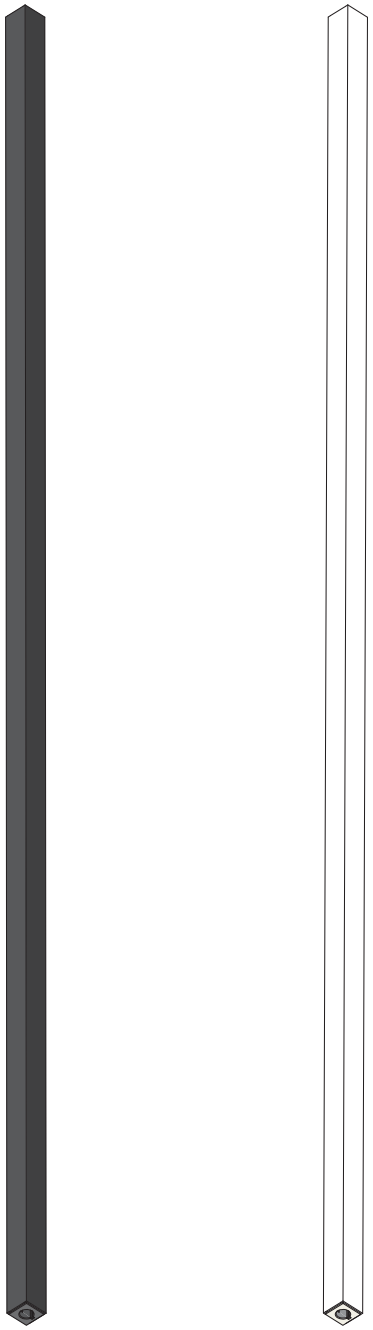

SEGMENT | **LINK**

170 cm
Linear CONNECTION | orientable | 24V DC

● LSS BN1 51 black
○ LSS BW1 51 white

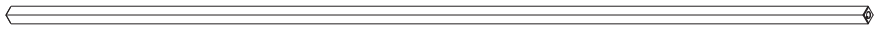

106 cm
Linear CONNECTION | orientable | 24V DC

● LSS BN2 51 black
○ LSS BW2 51 white

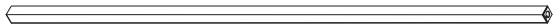

56 cm
Linear CONNECTION | orientable | 24V DC

● LSS BN3 51 black
○ LSS BW3 51 white

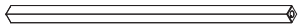

36 cm
Linear CONNECTION | orientable | 24V DC

● LSS BN4 51 black
○ LSS BW4 51 white

Die Spot-Module sind in zwei Größen lieferbar, 106 cm mit drei Strahlern und 56 cm mit zwei.
Die Module sind in weiß oder schwarz erhältlich.
Die Scheinwerfer bestehen aus einem Aluminiumgehäuse, einem 4W-LED-Sternchip und einer 15 ° PMMA-Optik. Das Kopfgelenk ermöglicht eine Drehung von 90 ° x340 °.

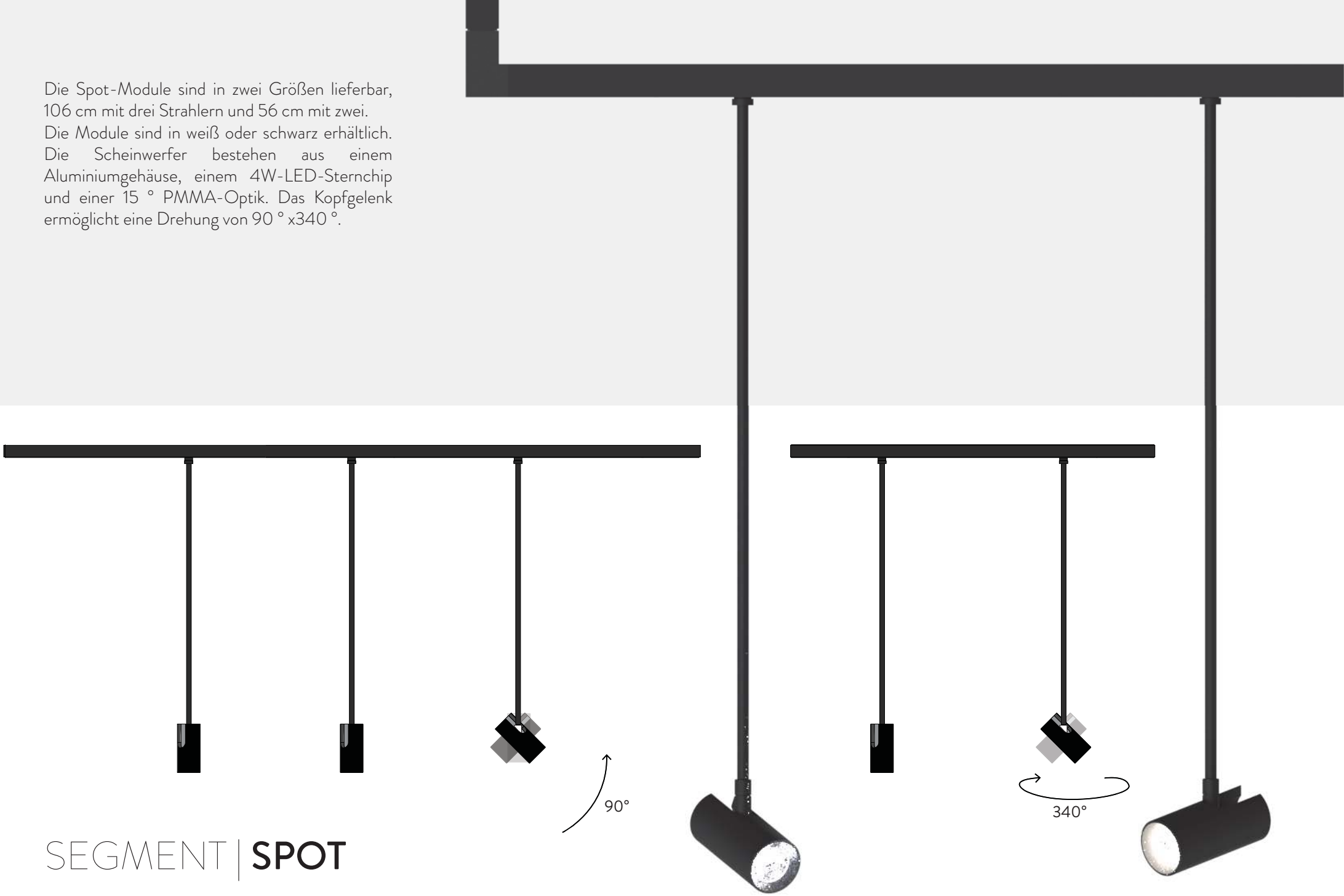

SEGMENT | **SPOT**

56 cm
Spot LED | orientable | 2X4W | nom. flux: 2x500lm
typ CRI 90 | CCT 3000K | 24V DC

- ● LSS SN1 51 black
- ○ LSS SW1 51 white

106 cm
Spot LED | orientable | 3X4W | nom. flux: 3x500lm
typ CRI 90 | CCT 3000K | 24V DC

- ● LSS SN2 51 black
- ○ LSS SW2 51 white

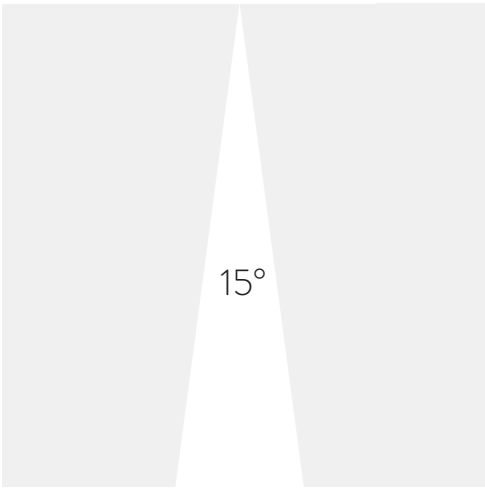

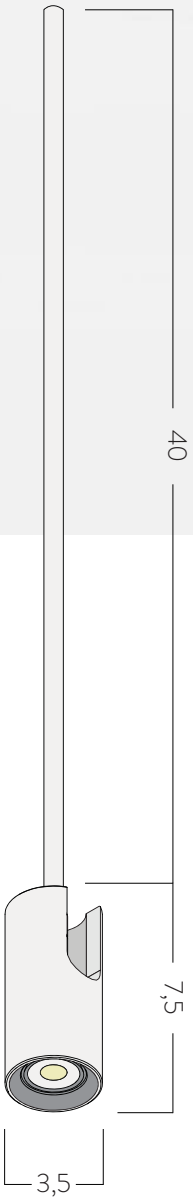

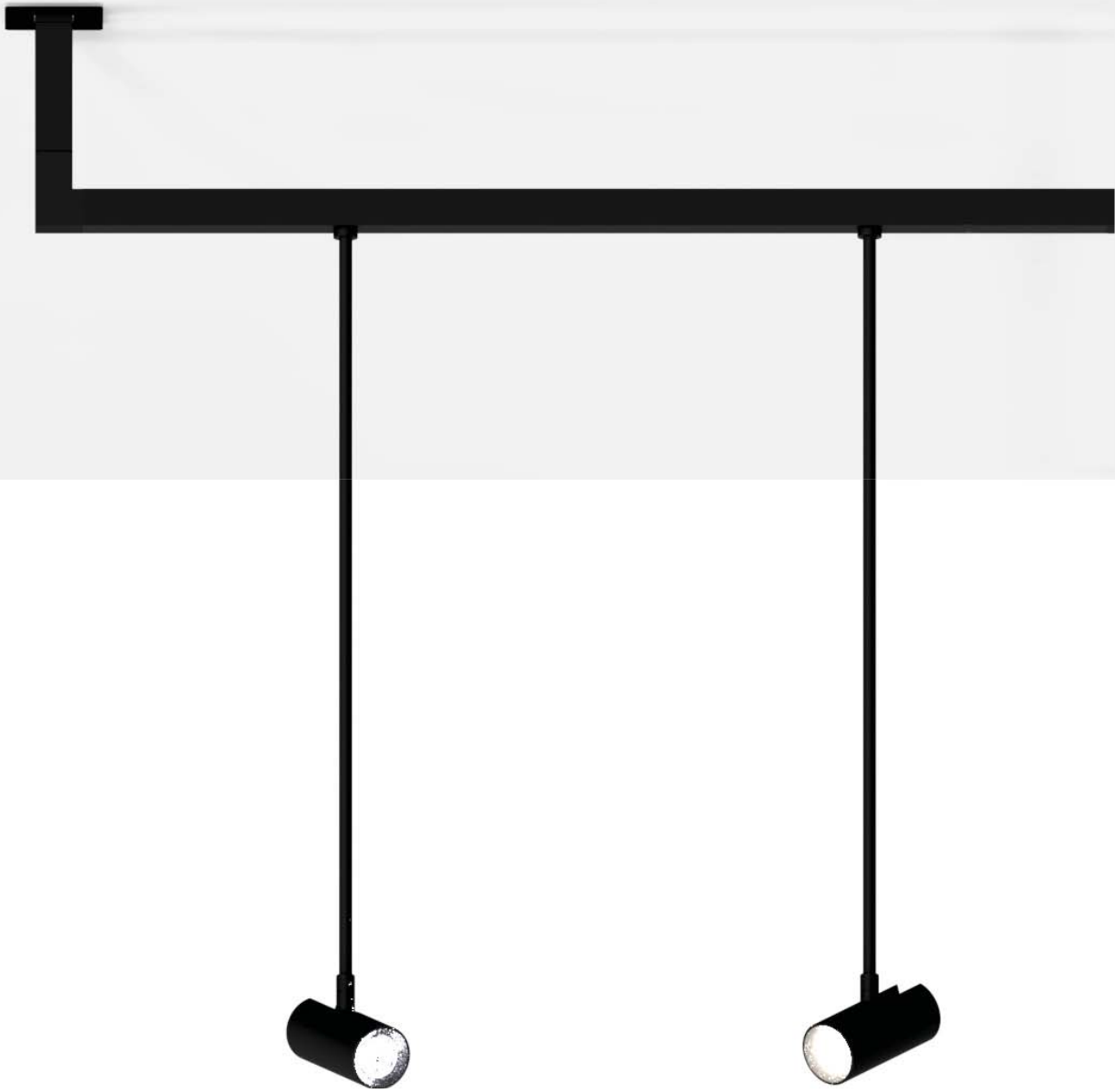

SEGMENT | **SPOT**

KONFIGURATIONSBEISPIELE

SEGMENT | **SPOT**

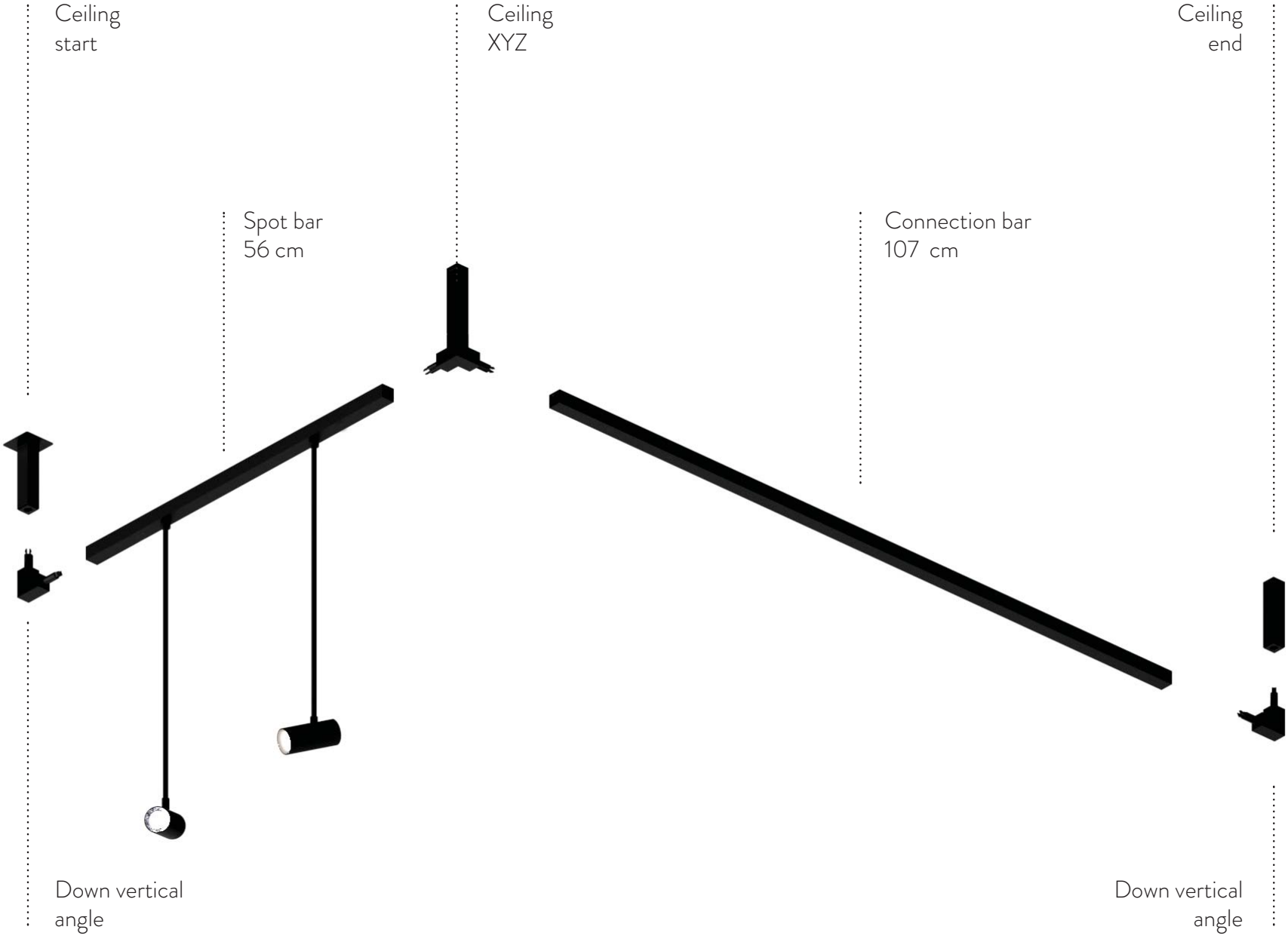
Ceiling
start
Ceiling
XYZ
Ceiling
end
Spot bar
56 cm
Connection bar
107 cm
Down vertical
angle
Down vertical
angle

02

CONNECTION

- T-SHAPE
- L-SHAPE
- LINEAR
- WALL/CEILING

Der Abschnitt ***Connection*** umfasst vier Komponentenfamilien, die Segmente miteinander verbinden können: L-Shape, T-Shape, Linear und Wall/Ceiling-Befestigungen.

Die Verbindungselemente, hergestellt in PC + ABS, können zwei oder drei Buchsen haben.
Sie sind in weiß oder schwarz lackiert erhältlich.
Die Deckenbefestigungen sind im Lieferumfang enthalten (Kabel haben eine maximale Länge von 3 Metern).

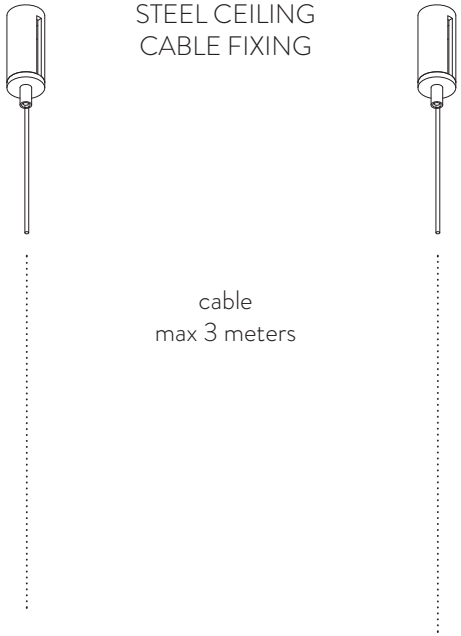

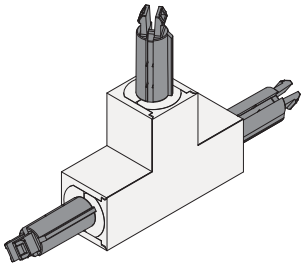

T DOWN VERTICAL

- ● LSS TN1 51 black
- ○ LSS TW1 51 white

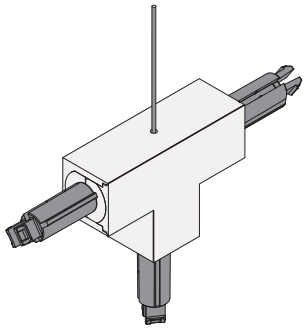

T UP VERTICAL

- ● LSS TN2 51 black
- ○ LSS TW2 51 white

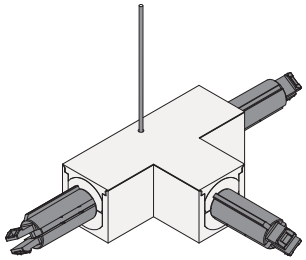

T HORIZONTAL

- ● LSS TN3 51 black
- ○ LSS TW3 51 white

CONNECTION | **T-SHAPE**

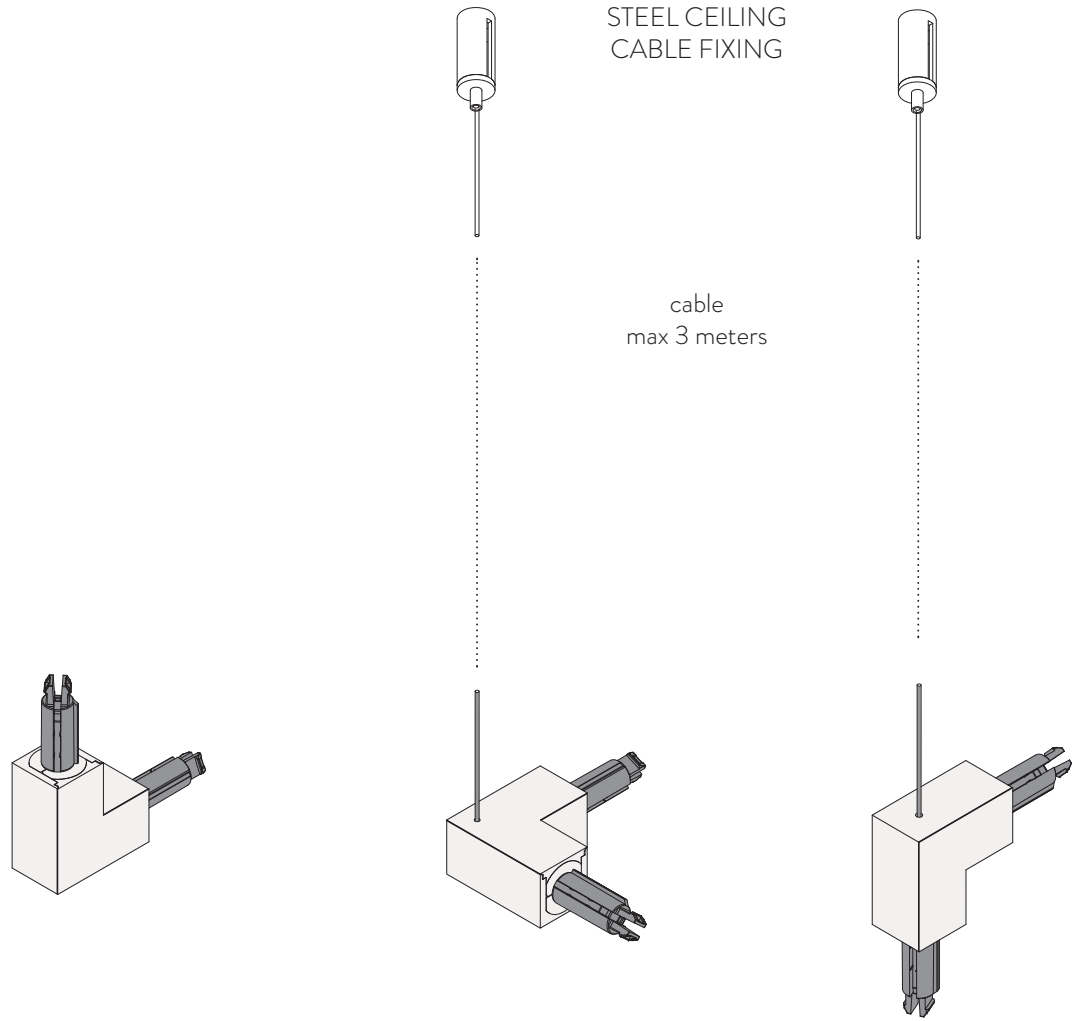

DOWN VERTICAL ANGLE

- ● LSS AN2 51 black
- ○ LSS AW2 51 white

UP VERTICAL ANGLE

- ● LSS AN1 51 black
- ○ LSS AW1 51 white

HORIZONTAL ANGLE

- ● LSS AN3 51 black
- ○ LSS AW3 51 white

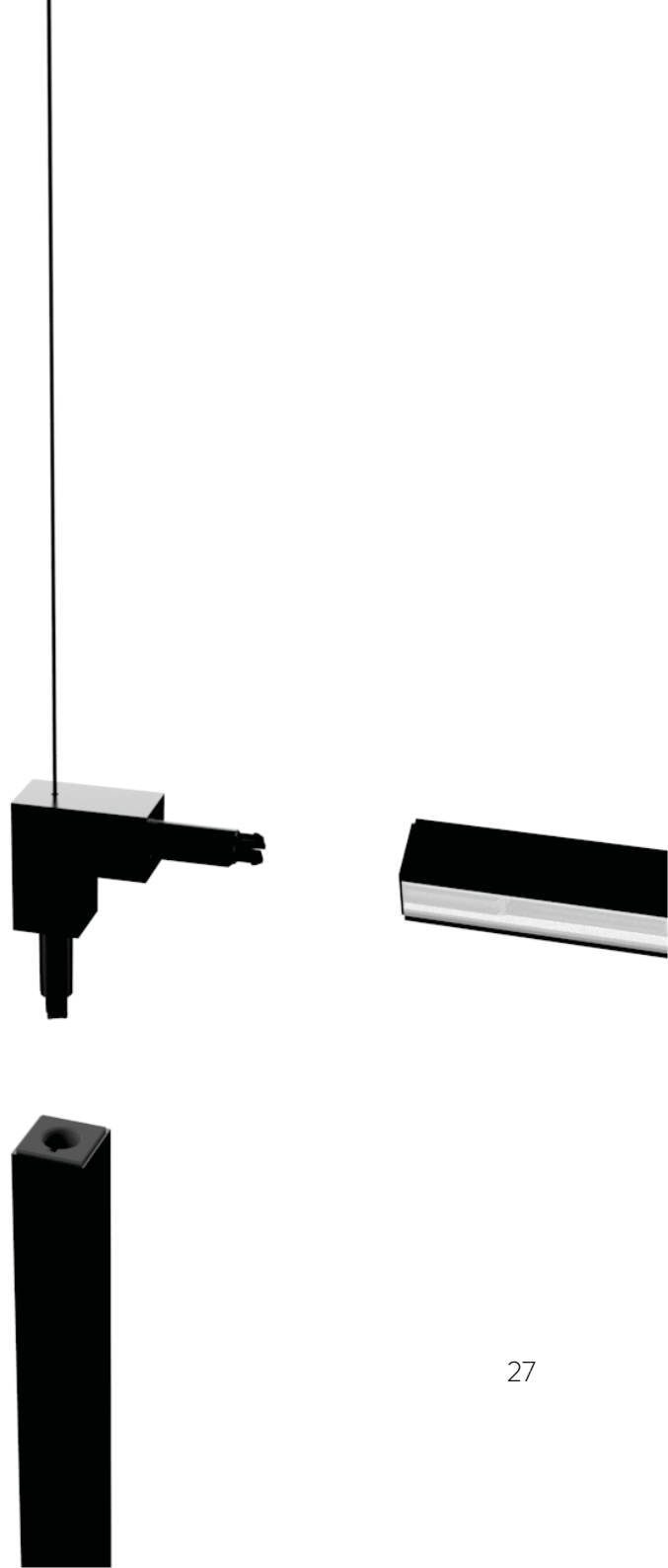

CONNECTION | **L-SHAPE**

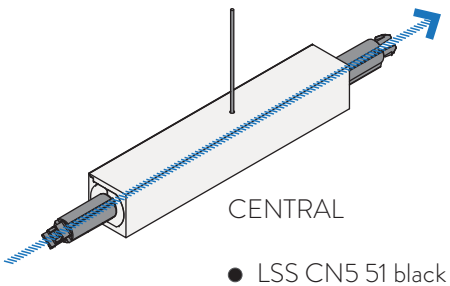

CENTRAL

- ● LSS CN5 51 black
- ○ LSS CW5 51 white

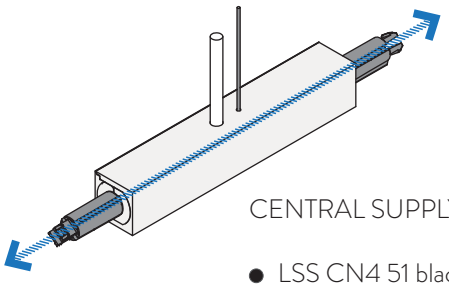

CENTRAL SUPPLY

- ● LSS CN4 51 black
- ○ LSS CW4 51 white

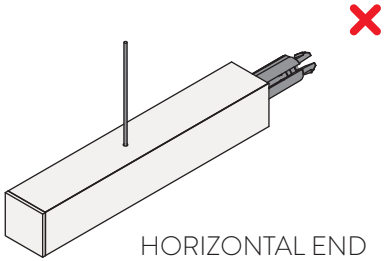

HORIZONTAL END

- ● LSS CN3 51 black
- ○ LSS CW3 51 white

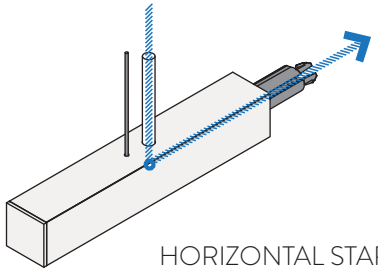

HORIZONTAL START

- ● LSS CN2 51 black
- ○ LSS CW2 51 white

24V leitend

Nicht leitend

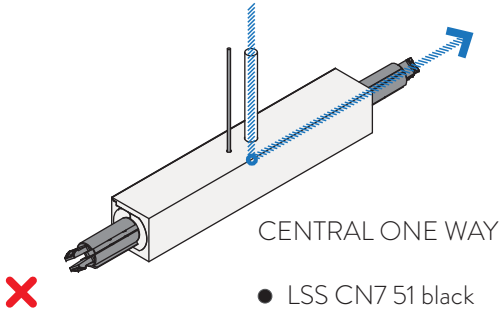

CENTRAL ONE WAY

- ● LSS CN7 51 black
- ○ LSS CW7 51 white

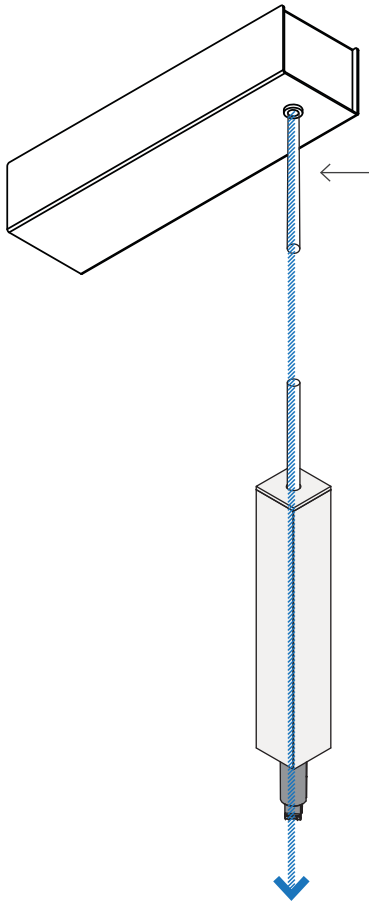

VERTICAL START

- ● LSS CN1 51 black
- ○ LSS CW1 51 white

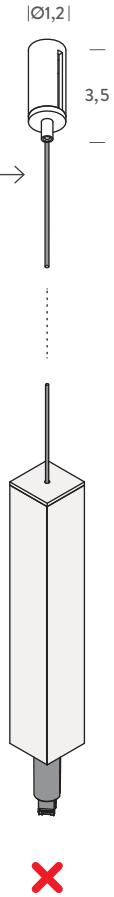

VERTICAL END

- ● LSS CN6 51 black
- ○ LSS CW6 51 white

CONNECTION | LINEAR

Die Wand- / Deckenbefestigungszubehörteile, hergestellt aus lackiertem Aluminium, erlauben verschiedene Kompositionen entsprechend den verwendeten Verbindungsstücken zu kreieren.
Das Startmodul (Einspeisung) ermöglicht die Stromversorgung des Systems durch einen 24V-Remote-Driver.

WALL/CEILING END

- ● 800 LSS FN1 41 black
- ○ 800 LSS FW1 41 white

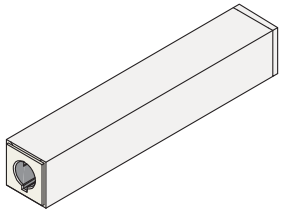

+

DOWN VERTICAL ANGLE

- ● LSS AN2 51 black
- ○ LSS AW2 51 white

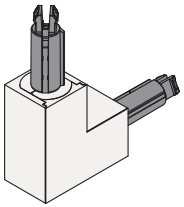

T DOWN VERTICAL

- ● LSS TN1 51 black
- ○ LSS TW1 51 white

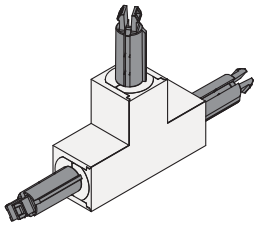

CENTRAL

- ● LSS CN5 51 black
- ○ LSS CW5 51 white

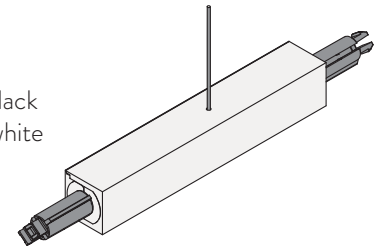

WALL/CEILING END + XYZ CONNECTOR

- ● 800 LSS FN2 41 black
- ○ 800 LSS FW2 41 white

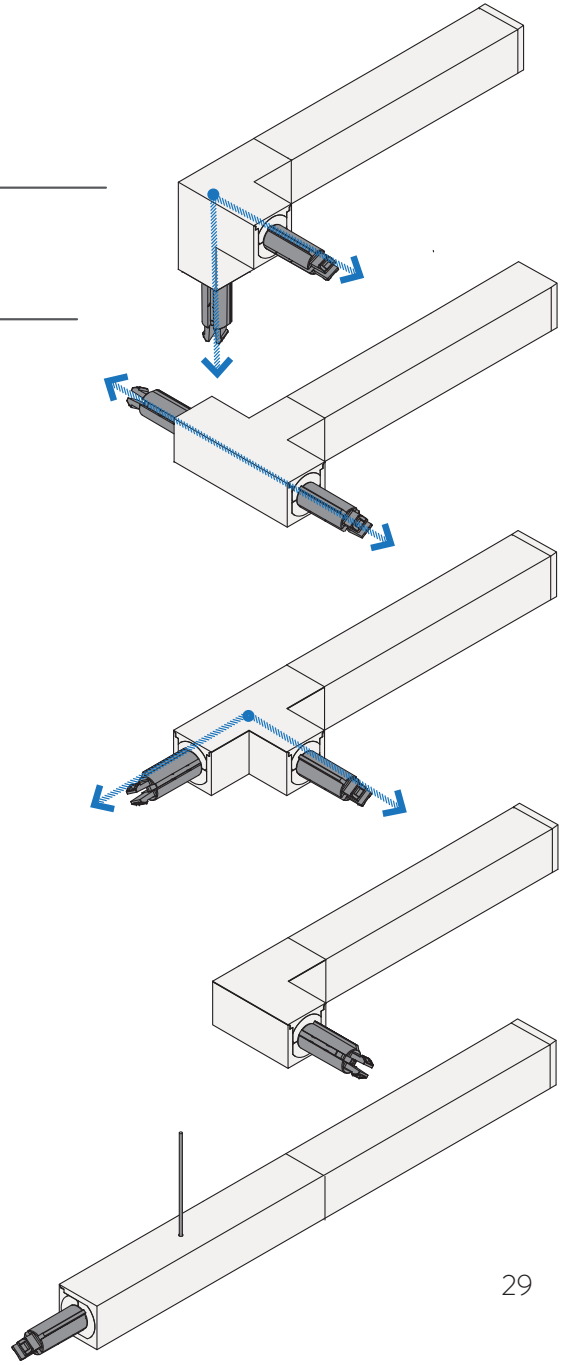

24V leitend

CONNECTION | WALL/CEILING END

WALL/CEILING START

- ● 800 LSS FN3 41 black
- ○ 800 LSS FW3 41 white

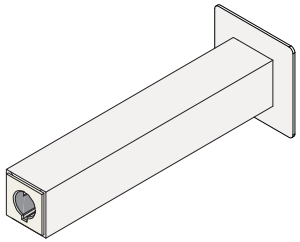

+

DOWN VERTICAL ANGLE

- ● LSS AN2 51 black
- ○ LSS AW2 51 white

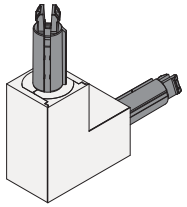

T DOWN VERTICAL

- ● LSS TN1 51 black
- ○ LSS TW1 51 white

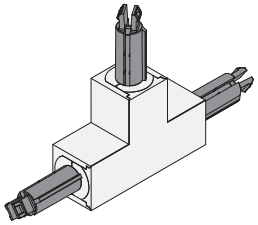

CENTRAL

- ● LSS CN5 51 black
- ○ LSS CW5 51 white

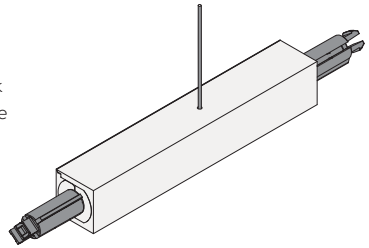

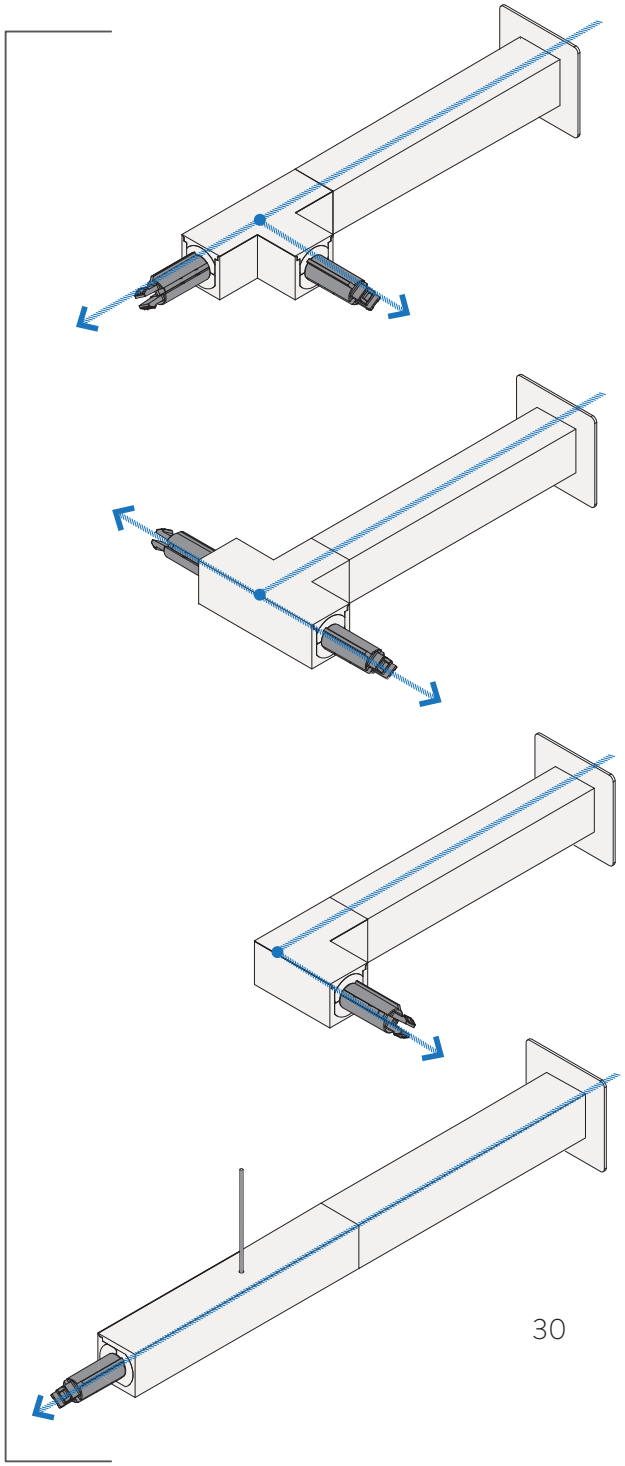

24V leitend

CONNECTION | WALL/CEILING START

WALL/CEILING | START

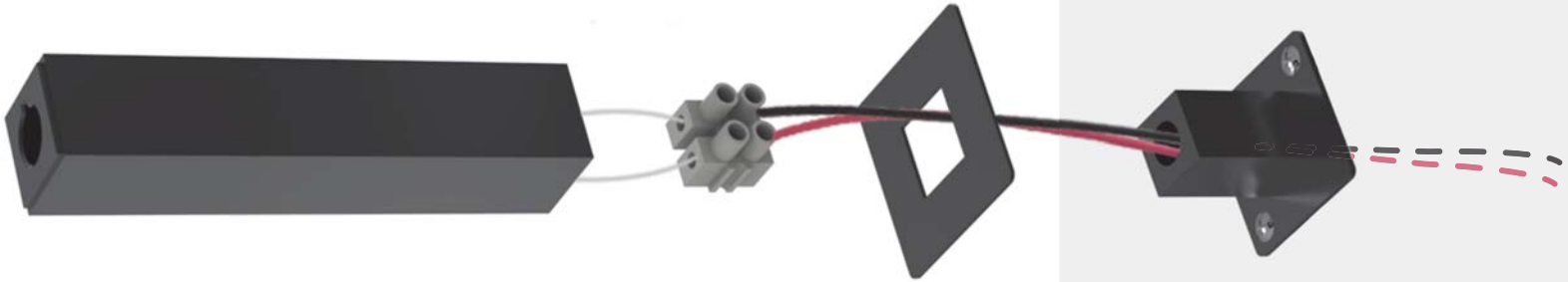

Diese beiden Kabel sind mit einem 24V-Remote-Driver zu verbinden

WALL/CEILING | END

CONNECTION | **WALL/CEILING START**

03

ACCESSORY

- BOX
- CEILING PLATE
- CANOPY
- REMOTE

Der Bereich ***Zubehör*** zeigt die verschiedenen Möglichkeiten, das gesamte System an den Strom anzuschließen: direkt mit der Decken-Power-Box oder mit Remote-Driver-Installationen.

Die Stromversorgungsboxen, erhältlich in den Größen 60W und 90W, ermöglichen Systeme bis zu 3 bzw. 4 Metern.
Die Metallkörper sind in weiß oder schwarz lackiert. Beide Driver sind 1-10V dimmbar.

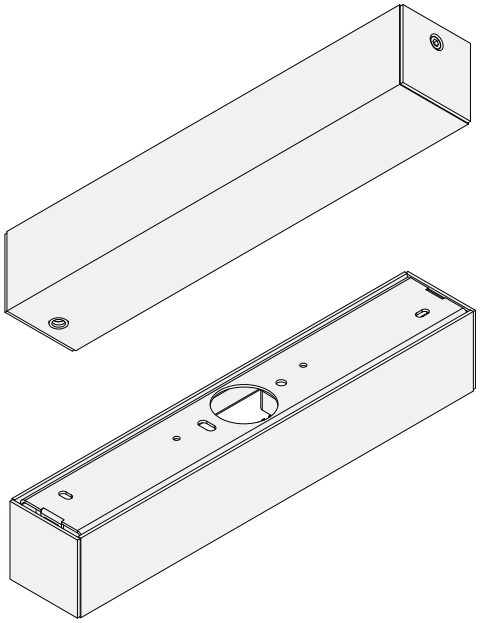

60W 1-10V

- ● LSS PN6 51 black
- ○ LSS PW6 51 white

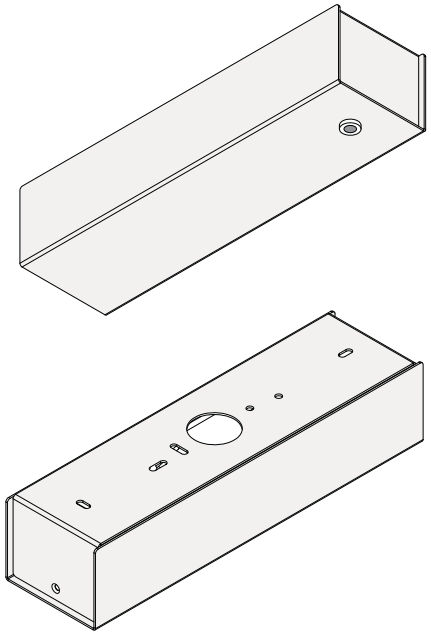

90W 1-10V

- ● LSS PN9 51 black
- ○ LSS PW9 51 white

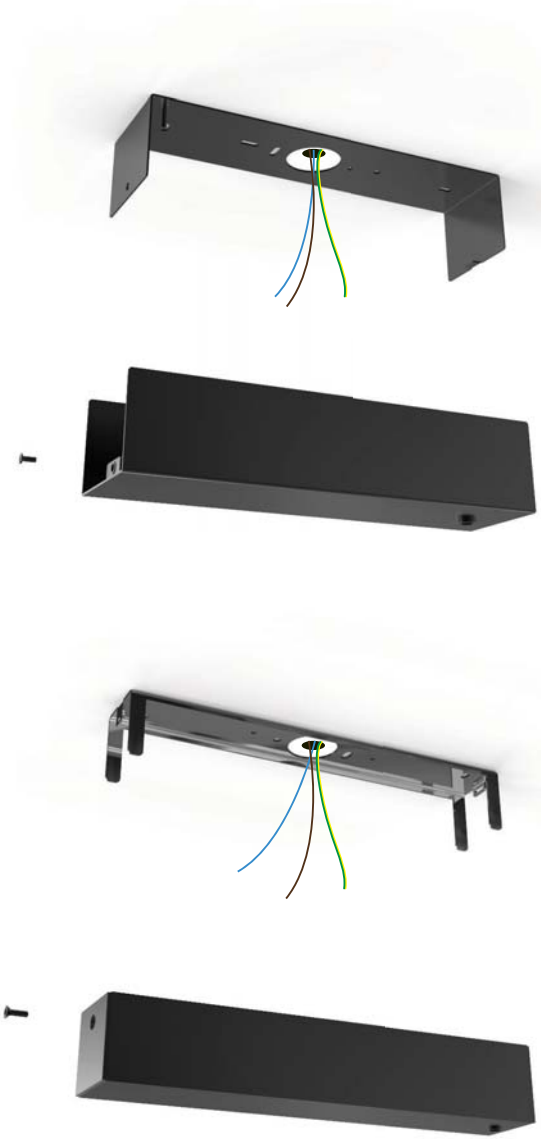

ACCESSORY | **BOX**

INSTALLATION SCHALTER ON/OFF

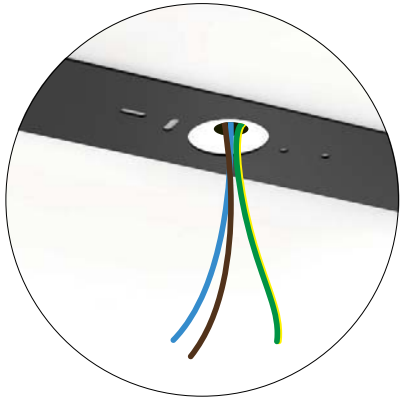

3 ADERN

PHASE

NEUTRAL

SCHUTZLEITER

INSTALLATION DIMMER 1-10V

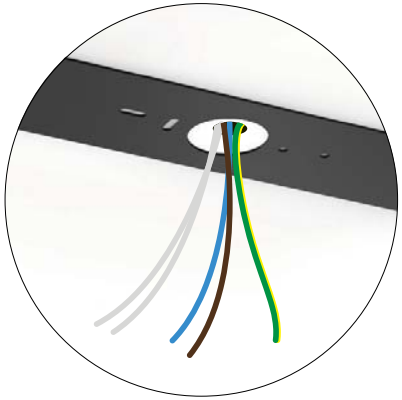

5 ADERN

PHASE

NEUTRAL

SCHUTZLEITER

1-10V

V+

V-

CANOPY

- ● ROS KNN 51 black
- ○ ROS KWW 51 white

CEILING PLATE

- ● LSS PNR 51 black
- ○ LSS PWR 51 white

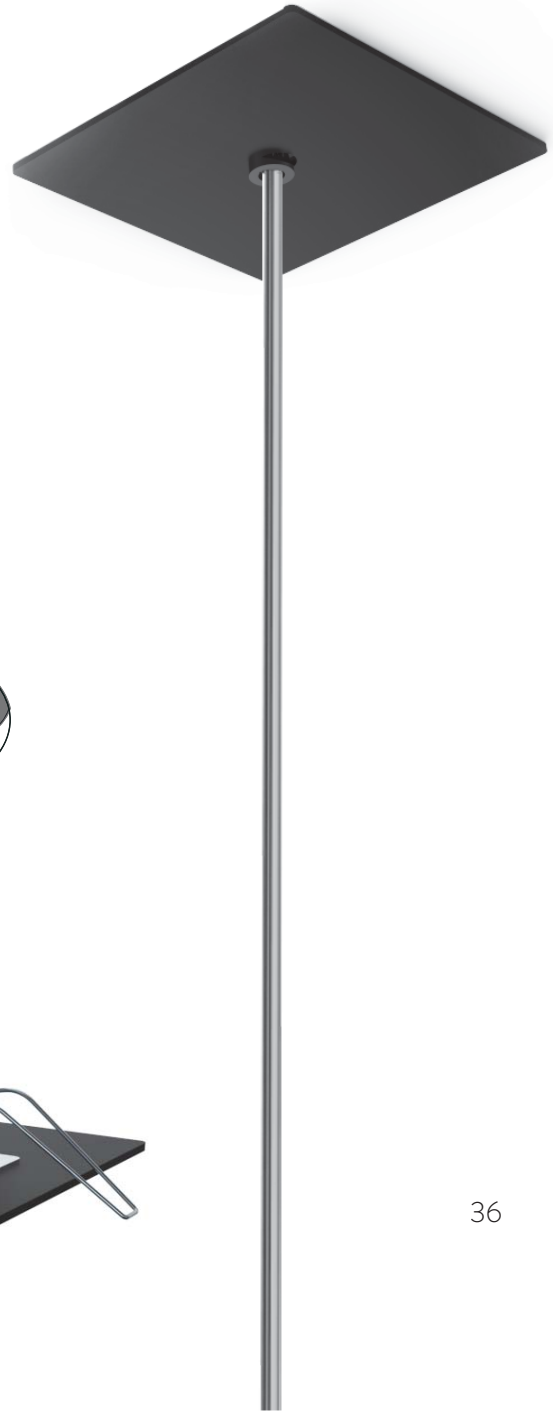

HOLE
min Ø75 - MAX Ø90mm

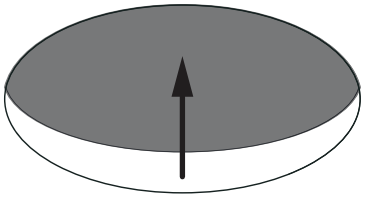

CEILING PLATE: Die lackierte Metallplatte wurde für Installationen mit abgehängten Decken und 24V-Remote-Driver entwickelt.

CANOPY: PC + ABS für Standard-Deckeninstallationen und 24V-Remote-Driver.

ACCESSORY | **REMOTE**

1-10V

25W — LIN ALI 32

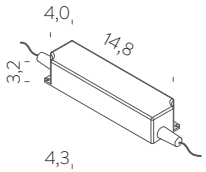

60W — LIN ALI 31

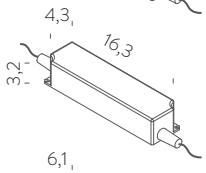

90 W — LIN ALI 34

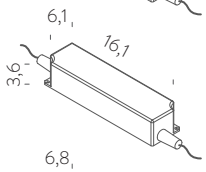

150W — LIN ALI 35

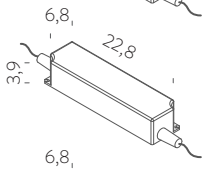

185W — LIN ALI 36

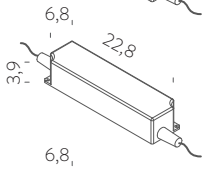

240W — LIN ALI 37

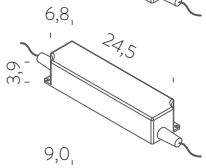

320W — LIN ALI 38

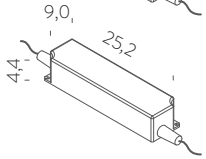

DALI

100W — LIN ALI 51

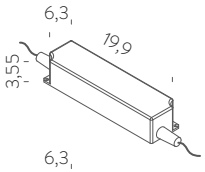

150W — LIN ALI 52

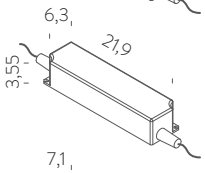

200W — LIN ALI 53

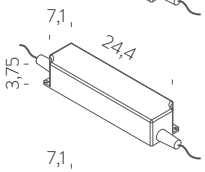

240W — LIN ALI 54

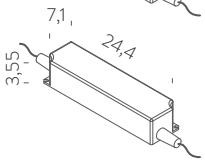

Anmerkung:
110/230V input, 24V output, **IP65**
Beachten Sie einen durchschnittsverbrauch von ~25W/m

Nemo bietet einen Musterkoffer an, um das Linescapes-System vorzustellen und zu demonstrieren. Dieser Musterkoffer enthält zwei LED-Segmente und einen L-Shape-Anschluss. Das Set wird durch einen dimmbaren Push-Driver vervollständigt, der mit einem vertikalen-start-Verbindungselement verbunden ist.

DISPLAY BOX

- LSS VAL 99

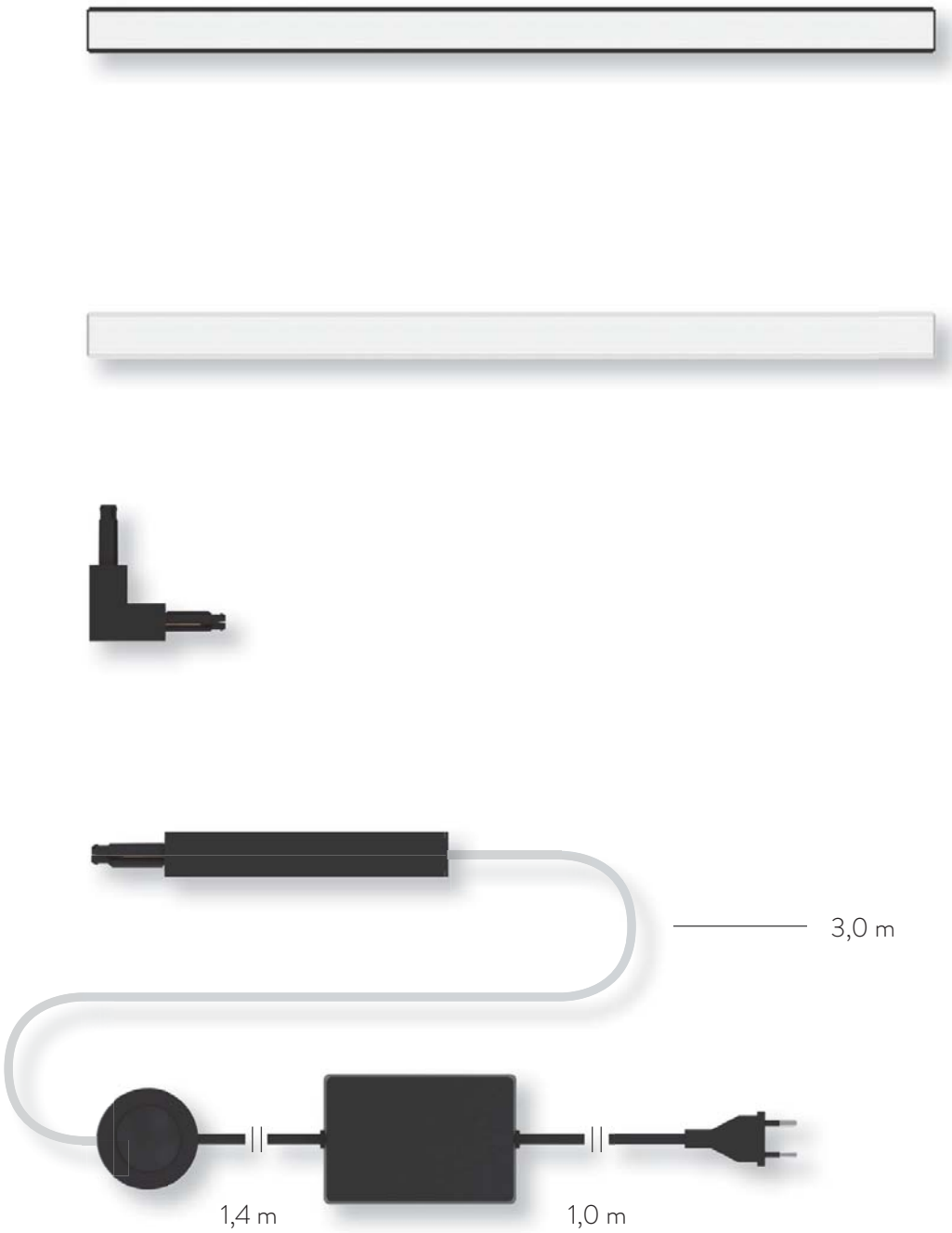

DISPLAY BOX

SUMMARY

LED SEGMENT

170 cm
- ● LSS LN1 51 black
- ○ LSS LW1 51 white

106 cm
- ● LSS LN2 51 black
- ○ LSS LW2 51 white

56 cm
- ● LSS LN3 51 black
- ○ LSS LW3 51 white

36 cm
- ● LSS LN4 51 black
- ○ LSS LW4 51 white

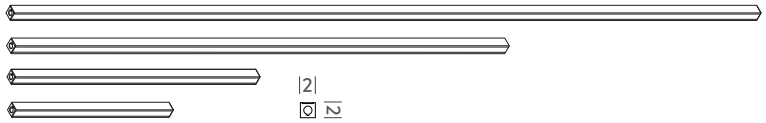

WINGS SEGMENT

170 cm
- ● LSS UN1 51 black
- ○ LSS UW1 51 white

106 cm
- ● LSS UN2 51 black
- ○ LSS UW2 51 white

56 cm
- ● LSS UN3 51 black
- ○ LSS UW3 51 white

36 cm
- ● LSS UN4 51 black
- ○ LSS UW4 51 white

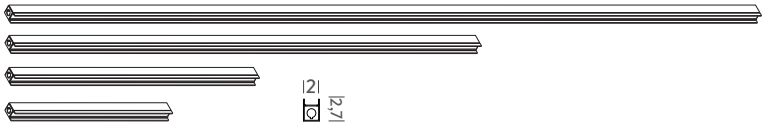

CONNECTION SEGMENT

170 cm
- ● LSS BN1 51 black
- ○ LSS BW1 51 white

106 cm
- ● LSS BN2 51 black
- ○ LSS BW2 51 white

56 cm
- ● LSS BN3 51 black
- ○ LSS BW3 51 white

36 cm
- ● LSS BN4 51 black
- ○ LSS BW4 51 white

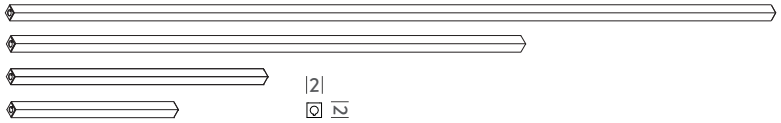

SPOT SEGMENT

SPOT3 106 cm
- ● LSS SN2 51 black
- ○ LSS SW2 51 white

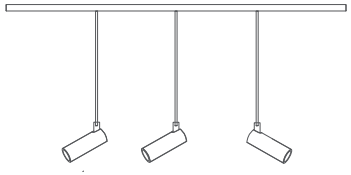

SPOT 2 56 cm
- ● LSS SN1 51 black
- ○ LSS SW2 51 white

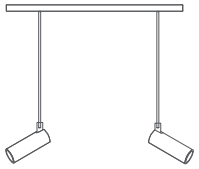

ACCESSORY

POWER SUPPLY
60W 1-10V
- ● LSS PN6 51 black
- ○ LSS PW6 51 white

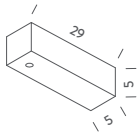

POWER SUPPLY
60W 1-10V
- ● LSS PN9 51 black
- ○ LSS PW9 51 white

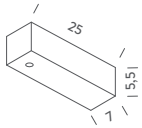

CEILING PLATE
- ● LSS PNR 51 black
- ○ LSS PWR 51 white

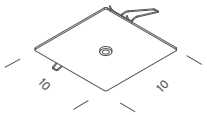

CANOPY
- ● ROS KNN 51 black
- ○ ROS KWW 51 white

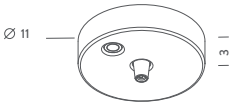

DISPLAY BOX
- ○ LSS VAL 99

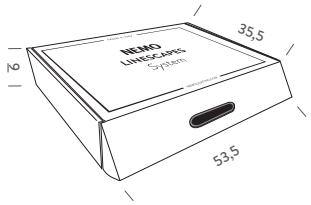

CONNECTION

T UP VERTICAL
- ● LSS TN2 51 black
- ○ LSS TW2 51 white

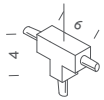

T DOWN VERTICAL
- ● LSS TN1 51 black
- ○ LSS TW1 51 white

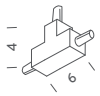

T HORIZONTAL
- ● LSS TN3 51 bla ck
- ○ LSS TW3 51 white

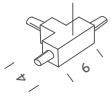

HORIZONTAL START
- ● LSS CN2 51 black
- ○ LSS CW2 51 white

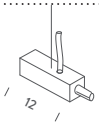

UP VERTICAL ANGLE
- ● LSS AN1 51 black
- ○ LSS AW1 51 white

DOWN VERTICAL ANGLE
- ● LSS AN2 51 black
- ○ LSS AW2 51 white

HORIZONTAL ANGLE
- ● LSS AN3 51 black
- ○ LSS AW3 51 white

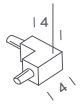

VERTICAL START
- ● LSS CN1 51 black
- ○ LSS CW1 51 white

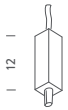

CENTRAL
- ● LSS CN5 51 black
- ○ LSS CW5 51 white

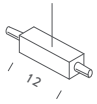

CENTRAL ONE WAY
- ● LSS CN7 51 black
- ○ LSS CW7 51 white

VERTICAL END
- ● LSS CN6 51 black
- ○ LSS CW6 51 white

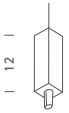

HORIZONTAL END
- ● LSS CN3 51 black
- ○ LSS CW3 51 white

CENTRAL SUPPLY
- ● LSS CN4 51 black
- ○ LSS CW4 51 white

WALL CEILING START
- ● LSS FN3 41 black
- ○ LSS FW3 41 white

WALL CEILING END
- ● LSS FN1 41 black
- ○ LSS FW1 41 white

WALL CEILING END + XYZ
- ● LSS FN2 41 black
- ○ LSS FW2 41 white

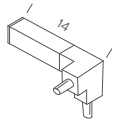

INFORMAZIONI GENERALI

NEMO Produkte sind der EN 60598-1-Norm entsprechend hergestellt. Alle Masse sind in Zentimetern angegeben. Bei Produkten, die durch Extrusionsverformungsprozesse hergestellt werden, können die Gesamtabmessungen in einem Bereich von ± 1 cm variieren. NEMO behält sich das Recht vor, technische oder formale Änderungen ohne vorherige Ankündigung vorzunehmen, insbesondere in Bezug auf LED-Quellen und Segment-LED-Daten. Die angegebenen Daten zu Lichtströmen, Verbrauch und Leistung sind Nennwerte. Die realen Werte werden in den photometrischen Kurven und technischen Daten auf der Website angezeigt. GARANTIE Die Garantiebedingungen sind in den Gebrauchsanweisungen aufgeführt. Verwendung nur mit kompatiblen 24V-LED-Driver. Schäden, die aufgrund des Einsatzes von nicht-konformen Teilen verursacht werden, fallen nicht unter Garantie. Sollten die Daten in den gedruckten Unterlagen von denen auf der Website angegebenen abweichen, gelten die Informationen auf der Website.

NOTES

NEMO HEAD OFFICE

Viale Brianza, 30,
20823 Lentate s/S (MB)
ITALY
Tel +39 0362 166 050 0
info@nemolighting.com

NEMO FRANCE

Zac Paris Nord II 13,
Rue de la Perdrix
BP 52352 - 95942 ROISSY
CDG Cedex - FRANCE
Tel +33 (0)1 486 300 77
france@nemolighting.com

NEMO USA

625 Jersey Avenue, Unit 7
New Brunswick, NJ 08901
USA
Tel 800 734 585 8
usa@nemolighting.com
nemolighting.com/us

NEMO GALLERY

Corso Monforte 19/A,
20122 Milan
ITALY
Tel +39 02 970 703 40
monforte@nemolighting.com

NEMO GALERIE PARIS

19, Rue du Bac
75007 Paris
FRANCE
Tel +33 (0) 1 40 20 47 69
ruedubac@nemolighting.fr

Diese Publikation ersetzt und aktualisiert die früheren Kataloge und Preislisten der aufgeführten Produkte.

NEMOLIGHTING.COM